コワークチェア　CW01
取扱・組立説明書

この度は当社製品をお買い上げいただき、誠にありがとうございます。ご使用前にこの取扱説明書をよくお読みいただき、末永くご愛用いただきますよう、お願いいたします。お読みになったあとは大切に保管してください。

⚠ 警告

- 滑りやすい床面で使用しないでください。転倒してけがをすることがあります。
- ガスシリンダーは分解、注油しないでください。爆発してけがをすることがあります。
- ガスシリンダーは火に入れないでください。爆発してけがをすることがあります。
- 廃棄するときは専門業者にお任せするか、購入店へご相談ください。
  焼却すると有毒ガスが発生することがあります。

⚠ 注意

- 本来の用途以外では使用しないでください。けがをすることがあります。
- 火のそばに近づけて使用しないでください。火災になることがあります。
- 直射日光、熱の当たる場所、暖房器具の近くでは使用しないでください。また、湿気、乾燥の著しい所も避けてください。変色や変形することがあります。
- この製品は屋内用です。屋外、水のかかる場所、水中では使用しないでください。
  故障やサビの原因になります。
- 可動部のすきまに手や指を入れないでください。はさんでけがをすることがあります。
- 周囲に注意して回転させてください。本体が壊れてけがをすることがあります。
- 座面の上に立ち上がらないでください。転倒してけがをすることがあります。
- 背に座らないでください。転倒してけがをすることがあります。
- 座面の先端や逆向きに座らないでください。転倒してけがをすることがあります。
- 必ず一人で座ってください。二人以上で座ると、転倒したり壊れてけがをすることがあります。
- 張り地やクッションが壊れたまま座らないでください。けがをすることがあります。
- 幼児を一人で座らせないでください。転倒してけがをすることがあります。
- 座面に物を乗せて台車代わりに使用しないでください。転倒してけがをすることがあります。
- ボルトが緩んだまま使用しないでください。本体が壊れてけがをすることがあります。
- 異常を発見したまま使用しないでください。本体が壊れてけがをすることがあります。
- 分解や改造をしないでください。破損してけがをすることがあります。

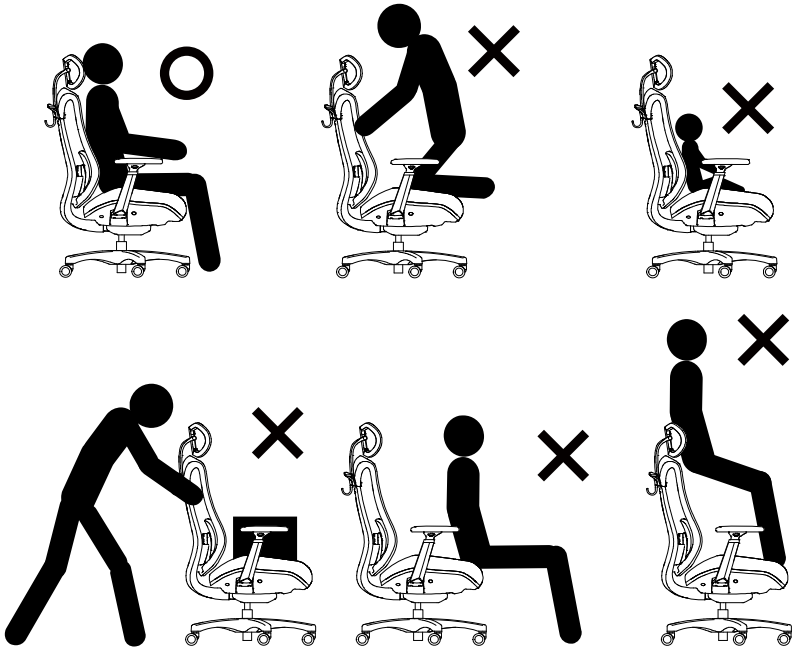

⚠ 注意

- 肘に座ったり、立ち上がらないでください。転倒してけがをすることがあります。

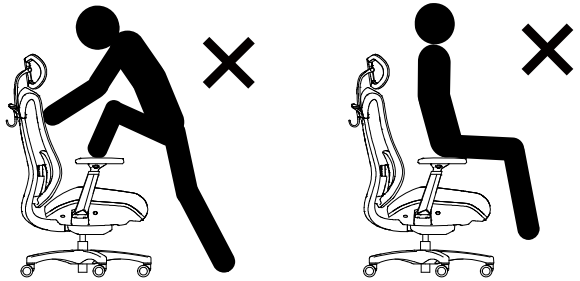

- ハンガーの上に立つ、ぶら下がる、座る、寄りかかるなどの行為は絶対にしないでください。転倒や破損をしてけがをすることになります。
- ハンガーの上には飲食物などを置かないでください。落として汚れたり、破損することがあります。
- 人が座っている状態でハンガーを持って移動しないでください。破損してけがをすることがあります。
- ハンガーを持って（つかんで）本体を移動させないでください。転倒やハンガーが破損することがあります。
- ハンガーに衣類をかけた状態で、ハンガーを持って乱暴に引き回したり、急発進や急停止をしないでください。転倒や破損することがあります。
- 背もたれを倒した状態で、ハンガーに丈700mmを超える衣類やカバンをかけないでください。キャスターに巻き込まれて、転倒や破損することがあります。
- ハンガーには衣類以外の物を掛けないでください。転倒や破損することがあります。
- フックに5kgを超える物を掛けないでください。転倒や破損することがあります。
- ハンガーとフックに同時に5kgを超える物を掛けないでください。転倒や破損することがあります。

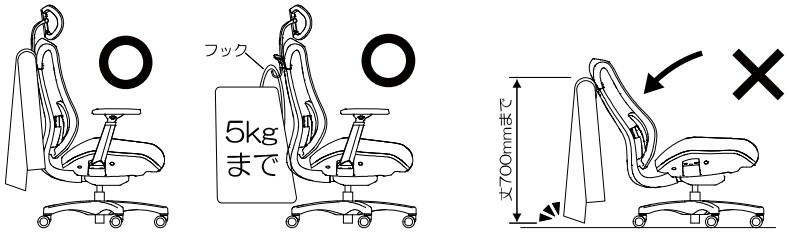

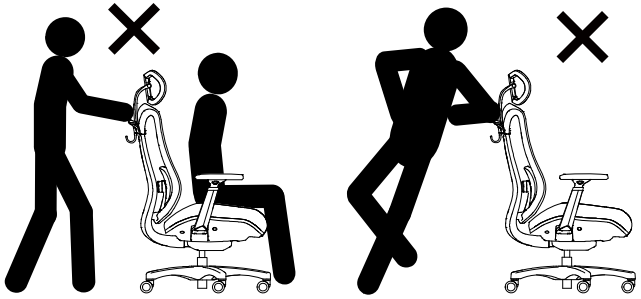

⚠ 警告	この表示を無視して誤った取り扱いをしますと、死亡または重傷を負う可能性があります。	⚠ 注意	この表示を無視して誤った取り扱いをしますと、傷害または物的傷害が発生する可能性があります。

部材・部品一覧表

●組立前に部材・部品をご確認ください。

① 背：1ヶ	② 座：1ヶ	③ 肘：LR各1ヶ	④ ヘッドレスト：1ヶ
⑤ 5本脚：1ヶ	⑥ ガスシリンダー：1本	⑦ キャスター：5ヶ	⑧ 座受け金具：1ヶ
⑨ ハンガー：1ヶ	⑩ ブラケット：1ヶ	⑪ カバー：1ヶ	⑫ 固定ボルトA M8×25：3本
⑬ 固定ボルトB M6×50：6本	⑭ 固定ボルトC M6×40：4本	⑮ 固定ボルトD M6×35：2本	⑯ 固定ボルトE M6×25：2本
⑰ ワッシャーA：3枚	⑱ ワッシャーB：4枚	⑲ ワッシャーC：6枚	⑳ 六角レンチ：1ヶ

組立方法

●組立の際は万一に備え、軍手を着用していただくようお願いいたします。
●組立の際に背・座・ヘッドレストに汚れ・傷などが付かないように保護してください。
●組立は1人でも行えますが、2人以上での組立の方がより安全です。
●マイナスドライバーを使用します。ご用意してください。

手順1 脚を組み立てる

⑤5本脚の先端にある穴に⑦キャスターを差し込んでください。⑦キャスター5個を差し込んだら、⑦キャスターが平らな場所に設置するように置き、⑥ガスシリンダーを⑤5本脚の中央にある穴に差し込んでください。

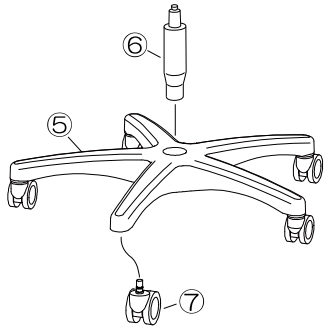

手順2 肘を組み付ける

②座を平らな台に裏向きに置き、③肘の取付穴付近にある「L・R」表示を確認し、②座の肘取付穴に③肘の穴位置を合わせます。次に⑬固定ボルトBを外側に2本、⑮固定ボルトDを内側に1本を⑲ワッシャーに通して、合わせた穴に差し込んで仮締めした後、⑳六角レンチで本締めしてください。反対側の肘も同様です。

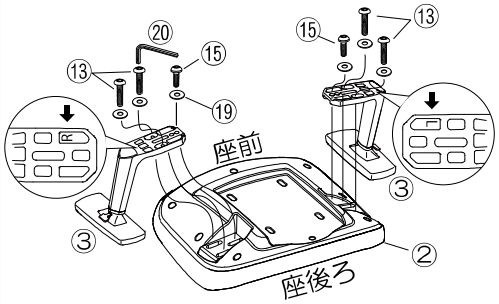

※肘が不要な場合、次の手順に進んでください。

手順3 座受け金具を組み付ける

下記図のように②座と⑧座受け金具の取付穴を合わせます。合わせた穴に座前側には⑬固定ボルトB、座後ろ側には⑭固定ボルトCを⑱ワッシャーBに通して差し込み、⑳六角レンチで仮締めした後、本締めしてください。

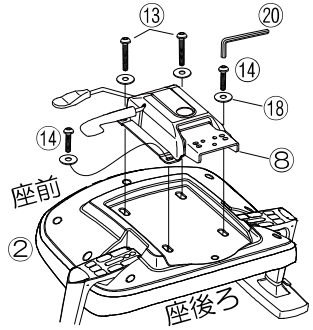

手順4 背を組み付ける

手順3 で組み付けた⑧座受け金具と①背の取付穴を合わせてください。合わせた穴に⑫固定ボルトAを⑰ワッシャーAに通して差し込み、⑳六角レンチで3箇所仮締めした後、本締めしてください。

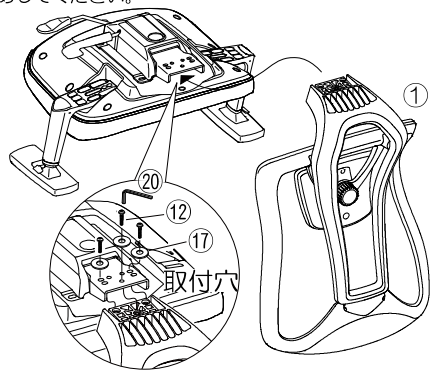

手順5 背座と脚を組み付ける

手順4 で組み付けた背座を①背が寝るように置き、⑧座受け金具のシリンダー差し込み穴に 手順1 で組み付けた⑥ガスシリンダーの先端をしっかり差し込んでください。

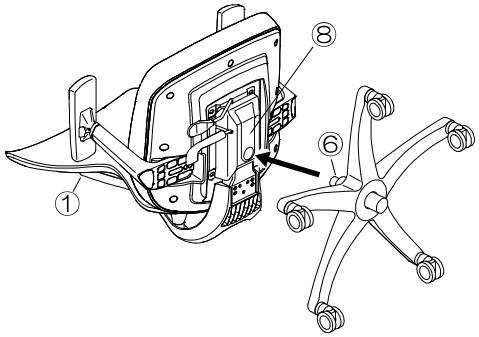

手順6 座と脚を組み付ける

①背上と②座前を持って、⑦キャスターを回転軸にして、イスを起こしてください。

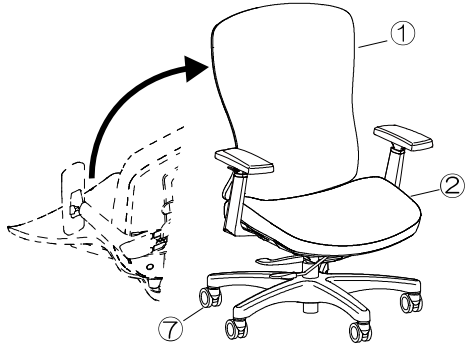

※ヘッドレストやハンガーが不要な場合、これで完成です。

手順7 ヘッドレスト・ハンガーを組み付ける part1

①背の後ろにあるカバーの溝にマイナスドライバーを差し込み、ひねるように外してください。⑳六角レンチで背のボルトを外してください。

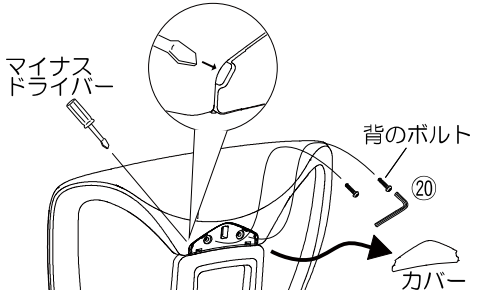

※ヘッドレストのみを組み付ける場合は 手順9 へ、ハンガーのみを組み付ける場合は 手順11 へ進んでください。

手順8 ヘッドレスト・ハンガーを組み付ける part2

①背と④ヘッドレストと⑨ハンガーの順で取付穴を合わせて、⑭固定ボルトCを差し込み、⑳六角レンチで仮締めした後、本締めしてください。⑨ハンガーのカバー取付穴に⑪カバーの爪を差し込んで完成です。

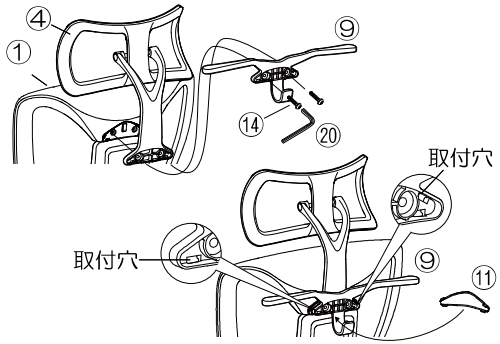

手順9 ヘッドレストのみ組み付ける part1

①背と④ヘッドレストの取付穴を合わせて、⑯固定ボルトEを差し込み、⑳六角レンチを使って仮締めした後、本締めして ください。

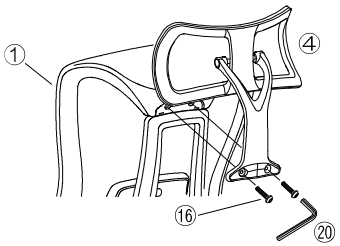

手順10 ヘッドレストのみ組み付ける part2

④ヘッドレストのカバー取付穴に⑪カバー爪を差し込んで完成です。

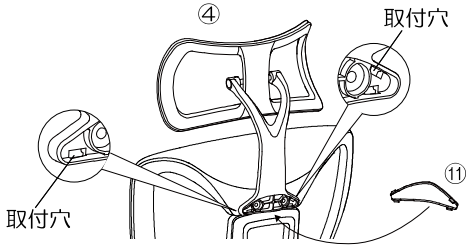

手順11 ハンガーのみ組み付ける part1

①背と⑩ブラケットと⑨ハンガーの順で取付穴を合わせて、⑭固定ボルトCを差し込み、⑳六角レンチで仮締めした後、本締めしてください。

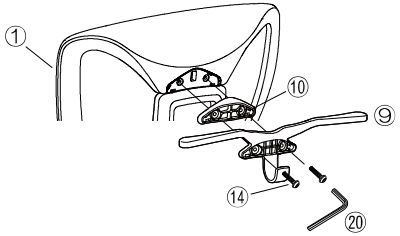

手順12 カバーのみ組み付ける part2

⑨ハンガーのカバー取付穴に⑪カバーの爪を差し込んで完成です。

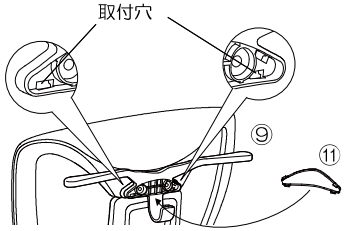

製品仕様（品質表示） MADE IN CHINA

品名	寸法（単位：mm）				質量（kg）
	総幅	総奥行	総高さ	座高さ	
コワークチェア	700	740	1140～1210	430～500	16.4

構造部材	
背部	メッシュ張り、PP強化樹脂成型品
座部	布張り、モールドウレタン、PP強化樹脂成型品、鋼材溶接構造体（座受け部）
脚部	PA強化樹脂成型品、ガスシリンダー、Φ60mmウレタン双輪キャスター
肘部	PA樹脂成型品、PU樹脂成型品、スチール
ヘッドレスト	PP樹脂成型品、PA樹脂成型品、メッシュ張り
ハンガー	PP樹脂成型品

お手入れ方法

●張地の場合
通常は毛足の柔らかいブラシで表面を軽く叩くか、
掃除機で縫い目や隙間に入ったホコリを吸い取ってください。
汚れた場合には、薄めた中性洗剤を柔らかい布に少量取り、
軽く叩くようにして拭き取ってください。
その後は、少量の水で濡らしたタオルで洗剤分を取り除いてください。

●金属部・樹脂部の場合
通常は柔らかい布で乾拭きしてください。
汚れた場合には、薄めた中性洗剤を使用して拭き取り、
その後は固く絞った布～乾いた布の順で拭き、
洗剤分と水分を完全に取り除いてください。

※ シンナー、ベンジン、アルコール、磨き粉類は
絶対に使用しないでください。

保証期間

目的以外の使用、取扱い上の不注意、乱暴な使用による故障などを除き、
１日８時間程度の通常の使用状態における本製品の保証期間
①＝１年、②＝２年、③＝３年
①外観・表面仕上げ（塗装及び樹脂部品の変色褪色、張地の摩耗など）
②可動部（スライド機構、昇降機能などの故障）
③主体構造体の故障
※消耗品は対象外

藤沢工業株式会社 JOIFA432
本社：岐阜市日野南 ７－１－７
TEL（058）247－3311
東京：東京都中央区八丁堀 ２－20－１ 藤和八丁堀ビル4F
TEL（03）3552－8824
静岡：静岡県藤枝市前島２丁目28番17号
TEL（054）634-2102
大阪：大阪市中央区安堂寺町 ２－２－１１ NTビル7F
TEL（06）6761－5511
広島：広島市西区東観音町17番18号 同仁ビル2階201号
TEL（082）291-9725
九州：福岡市博多区山王 １－１６－２６ 筑紫センタービル205
TEL（092）433－5599

各種機能の使用方法

ヘッドレストの調節

（上下調節）
レバー操作することなく、上下の調節ができます。

（角度調節）
レバー操作することなく、角度の調節ができます。

ランバーサポート位置調節

背裏のランバーサポートを上下にスライドさせ、お好みの位置に調節できます。

ランバーサポート硬さ調節

背裏の①調節ノブを反時計回り「**a**」方向へ回すと硬くなり、時計回り「**b**」方向へ回すと柔らかくなります。

背もたれ 角度調節

背もたれは4段階（最大19°）に固定できます。

（ロッキング固定の解除方法）
③昇降レバーを外側に引き出したら解除された状態です。

（ロッキングの固定方法）
③昇降レバーを外側に引き出した状態で背にもたれてお好みの角度に調節し、③昇降レバーを内側に差し込むとロッキングが固定されます。

座面前後スライド調節

着座したまま、座前にある④スライドレバーを上方向に引きながら座を前後させ、お好みの位置になりましたら④スライドレバーを離して下さい。
５段階で調整が出来ます。

肘の調節

（上下調節）
肘の前方にある②レバーを押しながら、肘を8段階の範囲で上下に動かし、お好みの高さに調節できたら、ボタンから手を離してください。

（前後調節）
肘部を持ったまま、前後のどちらかお好みの方向へ5段階の前後調整が出来ます。

（角度調節）
肘部を持ったまま、左右のどちらかお好みの方向へひねってください。3段階の調整が可能です。

座上下調節

座面裏の右手側にある③昇降レバーで座の高さ調節ができます。

（座を上げるとき）
腰を浮かせて③昇降レバーを上へ引き上げ、座が希望の高さまで上がったら③昇降レバーから手を離します。

（座を下げるとき）
座の中央に深く腰掛け③昇降レバーを上へ引き上げ、座が希望の高さまで下がったら③昇降レバーから手を離します。

2024.06.27