TOKIO ロビーチェア　FLC-1800/1500　取扱・組立説明書

この度は当社製品をお買い上げ頂き、誠にありがとうございます。ご使用前にこの取扱説明書をよくお読み頂き、末永くご愛用いただきますよう、お願いいたします。お読みになったあとは大切に保管してください。

⚠ 警 告

◎ 廃棄するときは専門業者にお任せするか、購入店へご相談ください。
焼却すると有毒ガスが発生することがあります。

⚠ 注 意

◎ 用途以外で使わないでないでください。ケガをすることがあります。
◎ 幼児を一人で座らせないでください。転倒してケガをすることがあります。
◎ ボルトや金具がゆるんだままで使わないでください。本体が壊れてケガをすることがあります。
◎ 乱暴な取扱い、改造、分解、用途以外の使用は絶対にしないでください。
破損やケガをすることがあります。
◎ 異常を発見したまま使用しないでください。本体が壊れてケガをすることがあります。
◎ 直射日光や、ストーブなどの高熱をさけてください。変形、変色及び火災の原因になります。
◎ 高熱のものを直接テーブルの上に置かないでください。変形、変色、破損の原因になります。
◎ この製品は室内用です。野外、水のかかる所では使用しないでください。
また、湿気、乾燥の著しいところも避けてください。天板がたわんだり、変形することがあります。

⚠ 警告	この表示を無視して誤った取り扱いをしますと、死亡または重傷を負う可能性があります。
⚠ 注意	この表示を無視して誤った取り扱いをしますと、傷害または物的傷害が発生する可能性があります。

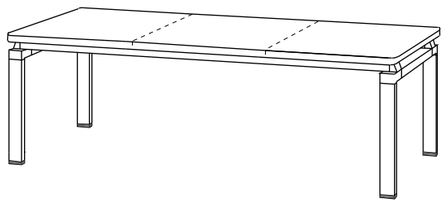

品　番	幅（mm）	奥行（mm）	高さ（mm）	質量（kg）
FLC-1800	1800	500	420	25.0
FLC-1500	1500	500	420	21.2

注意 ⚠　組立の前に必ずお読み下さい。不適切な組立は事故につながることがあります。
重量がありますので、２人以上で組立ててください。

- 工具類の取扱いには十分ご注意ください。
- 組立の際は、お子様に注意し広い場所で行なってください。
- 組立説明書に従って、組立てしてください。手順を間違えると組立たないことがあります。
また、ネジの部分は確実に締め付けてください。不十分ですと使用中に製品が破損してけがをすることがあります。
- 組立の際は、製品及び床面を傷つけないようにご注意ください。

部材・部品一覧　（組立前に、組立部材・組立部品をご確認ください。）

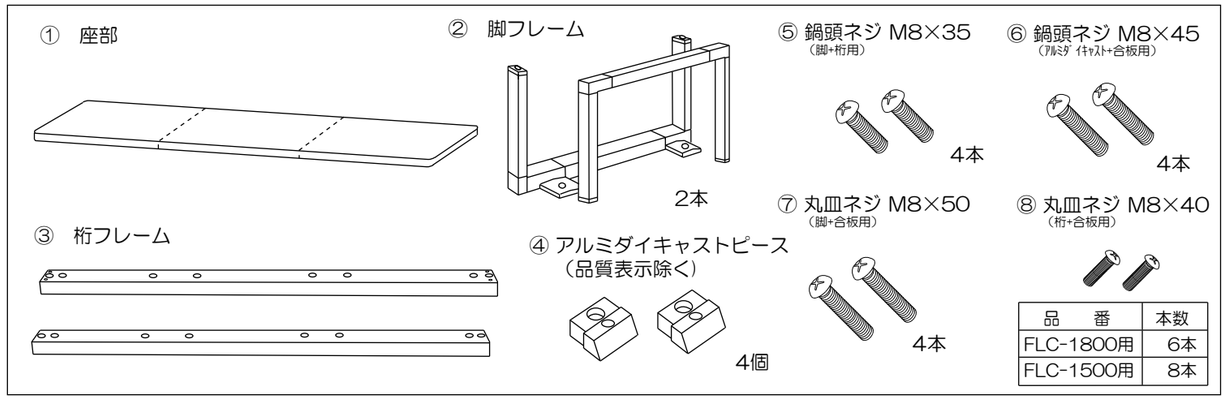

品　番	本数
FLC-1800用	6本
FLC-1500用	8本

組立方法（プラスドライバーをご用意ください。）

手順①　桁フレーム③にアルミダイキャストピース④をはめてください。

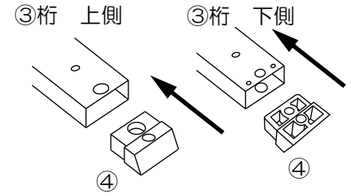

⚠ 注意　アルミダイキャストを桁フレームにはめる際、向き（上・下）を間違えると組立できませんのでご注意ください。

手順②　脚フレーム②のアルミダイキャスト④のボスと桁フレーム③のボス位置決め穴をあわせボルト⑤をプラスドライバーで締めてください。

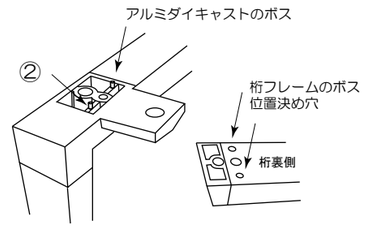

⚠ 注意　アルミダイキャストのボスは、位置決め用です。ボスが折れることもありますが、使用上の問題はありません。

手順③　**手順②**　で組付けたフレームの脚フレームにボルト⑦をプラスドライバーで、座部（裏面）①にボルト⑥⑧をプラスドライバーでそれぞれ締付けてください。

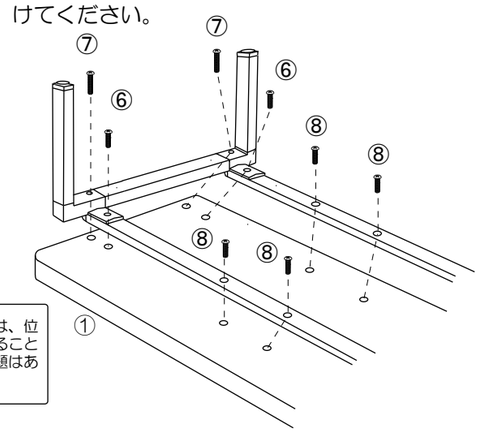

手順④　製品を起こして完成です。
床面とのガタツキがあれば、アジャスターで調整してください。

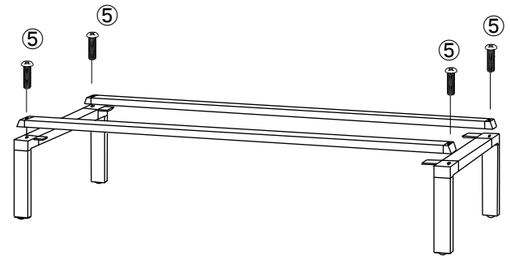

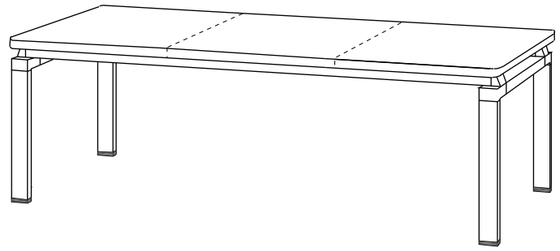

お手入れ方法

汚れた場合には、乾拭き・水拭きをしてください。
水拭きの場合は、乾燥を十分にしてください。
溶剤類、漂白剤は使用しないでください。変色することがあります。

保証期間

目的以外の使用、取扱い上の不注意、乱暴な使用による故障などを除き、通常の使用状態における本製品の保証期間は、お買い上げいただいた日から3年となっております。

■ 製品に関するお問合わせは、ご購入店、または下記までお寄せください。

品質表示

■ 寸　　法　　表紙参照

■ 構造部材

座　部　　合板　ウレタンフォーム　ウレタンレザー
脚　　スチールパイプ・アルミダイキャスト
アジャスター付
桁　　スチールパイプ・アルミダイキャスト

■ 表面加工　　粉体塗装

■ 取扱い上の注意
・直射日光又は暖房器具の熱は避けてください。

表示者　　藤沢工業株式会社

MADE IN JAPAN

TOKIO　藤沢工業株式会社

本社：岐阜市日野南5−7−1　TEL：058（247）3311
東京：東京都中央区八丁堀3−9−8　高木ビル2F　TEL：03（3552）8824
大阪：大阪市中央区安堂寺町2−2−11　NTビル7F　TEL：06（6761）5511
九州：福岡市博多区山王1−16−26　筑紫センタービル　205　TEL：092（433）5599